(19) Bundesrepublik Deutschland
Deutsches Patent- und Markenamt

(10) **DE 20 2006 005 053 U1** 2006.07.13

(12) # Gebrauchsmusterschrift

(21) Aktenzeichen: **20 2006 005 053.1**
(22) Anmeldetag: **29.03.2006**
(47) Eintragungstag: **08.06.2006**
(43) Bekanntmachung im Patentblatt: **13.07.2006**

(51) Int Cl.[8]: ***F02B 33/08*** (2006.01)

(73) Name und Wohnsitz des Inhabers:
Rempel, Helmut, Dr.-Ing., 95447 Bayreuth, DE

Die folgenden Angaben sind den vom Anmelder eingereichten Unterlagen entnommen

(54) Bezeichnung: **Verbrennungsmotor mit variablem Verdichtungsgrad**
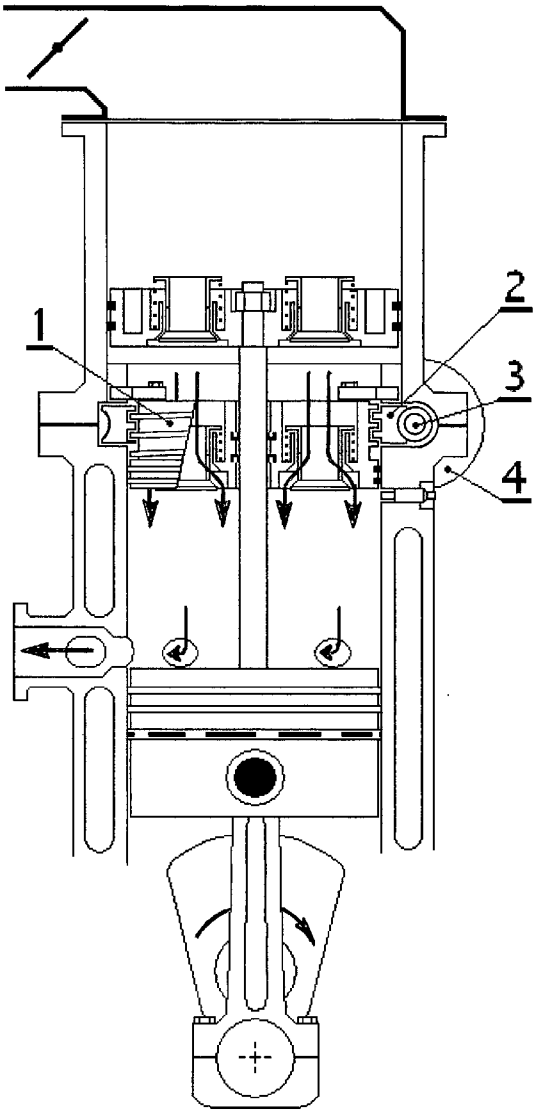
(57) Hauptanspruch: Verbrennungsmotor mit variablem Verdichtungsgrad, bestehend aus Arbeitszylinder mit Auslassfenster, Kurbelwelle, Pleuel mit Kolben, Zylinderboden mit selbsttätigen Einlassventilen und Verdichtungszylinder mit Verdichtungskolben auch mit selbsttätigen Einlassventilen (DE 20 2005 012 316. F02B 33/02), dadurch gekennzeichnet, dass
1 der Zylinderboden 1 beweglich längst der Achsenlinie des Zylinders ausgeführt ist und besitzt an seiner zylindrischen Seitenfläche
1.1 einige Dichtungsringe und
1.2 ein Gewinde;
2 der bewegliche Zylinderboden 1 enthält einen Antrieb, bestehend aus
2.1 einem Gewindering 2, der den Zylinderboden 1 umfasst und zusammen mit seinem Gewinde ein Gewindepaar bildet, und
2.1.1 der Gewindering 2 enthält an seinem Außenrand eine Schneckenverzahnung;
2.2 einer Globoidschnecke 3, die, mit der Schneckenverzahnung des Gewinderings 2, ein Schneckenpaar bildet, und
2.3 einem Servomotor 4, dessen Welle mit der Globoidschnecke 3 verkuppelt ist und, über das Gewinde- und Schneckenpaar, den Zylinderboden 1 beweglich macht.