(19) Bundesrepublik Deutschland
Deutsches Patent- und Markenamt

(10) **DE 20 2006 005 293 U1** 2006.08.24

(12) # Gebrauchsmusterschrift

(21) Aktenzeichen: **20 2006 005 293.3**
(22) Anmeldetag: **01.04.2006**
(47) Eintragungstag: **20.07.2006**
(43) Bekanntmachung im Patentblatt: **24.08.2006**

(51) Int Cl.[8]: ***G10D 3/10*** (2006.01)

(73) Name und Wohnsitz des Inhabers:
Seidl, Ekkard, 08258 Markneukirchen, DE

Die folgenden Angaben sind den vom Anmelder eingereichten Unterlagen entnommen

(54) Bezeichnung: **Hängesaite für Streichinstrument**
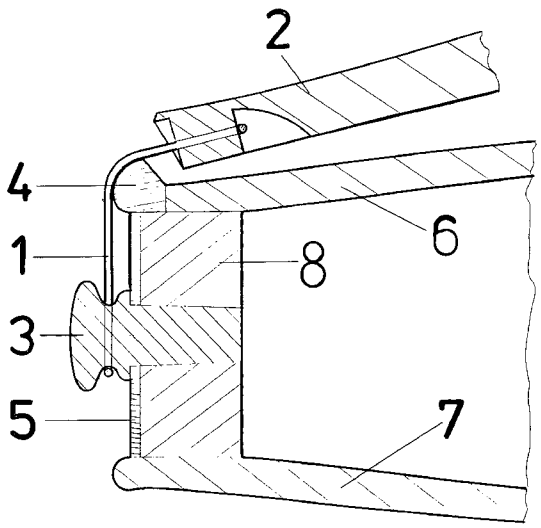
(57) Hauptanspruch: Hängesaite für Streichinstrumente ist dadurch gekennzeichnet, dass eine verdichtete legierte Golddrahtschlinge (1) in abgestimmtem Durchmesser und in abgestimmter Länge eine stoffschlüssige Verbindung eingeht. Diese dient als Verbindungsglied zwischen Saitenhalter (2) und Endknopf/Stachelnuss (3).